ԱԳ ՀԻՄՆԱԿԱՆ ԼՐԱԿԱԶՄԻ ԱՆՎԱՆԱՑԱՆԿ

Հ/Հ	ՆՇԱՆԱ-ԿՈՒՄԸ	ԱՆՎԱՆՈՒՄԸ	ՀԱՏՈՐ
1	ՃԼ	ՃԱՐՏԱՐԱՊԵՏԱԿԱՆ ԼՈՒԾՈՒՄՆԵՐ	ՀԱՏՈՐ 1
2	ԵԲ	ԿՈՆՍՏՐՈՒԿՏՈՐԱԿԱՆ ՄԱՍ	ՀԱՏՈՐ 1

ՃԼ ՄԱԿՆԻՇԻ ԱՇԽԱՏԱՆՔԱՅԻՆ ԳԾԱԳՐԵՐԻ ԱՆՎԱՆԱՑԱՆԿ

ԹԵՐԹ	ԳԾԱԳՐԵՐԻ ԱՆՎԱՆՈՒՄԸ	ԾԱՆՈԹ.
	ՃԱՐՏԱՐԱՊԵՏԱՇԻՆԱՐԱՐԱԿԱՆ ՄԱՍ	
1	ԸՆԴՀԱՆՈՒՐ ՏՎՅԱԼՆԵՐ	ԱՆ-1
2	1-ԻՆ ՀԱՐԿԻ ՀԱՏԱԿԱԳԻԾ ± 0.000	ԱՆ-2
3	2-ՐԴ ՀԱՐԿԻ ՀԱՏԱԿԱԳԻԾ ԿԱՀԱՎՈՐՈՒՄՈՎ	ԱՆ-3
4	ՀԱՐԿԻ ՀԱՏԱԿԱԳԻԾ /Երկրորդ լույս 3.00 նիշի վրա/	ԱՆ-4
5	ԳԼԽԱՎՈՐ ՃԱԿԱՏ	ԱՆ-5
6	ԱՐԵՎԵԼՅԱՆ ՃԱԿԱՏ	ԱՆ-6
7	ԿՈՂՔԻ ՃԱԿԱՏ	ԱՆ-7
8	ԿՏՐՎԱԾՔ 1-1	ԱՆ-8
9	ՇՎԱՔԱՐԱՆԻ ՀԱՏԱԿԱԳԾԵՐԸ, ՀԱՆԳՈՒՅՑՆԵՐ	ԱՆ-9
10	ՇՎԱՔԱՐԱՆԻ ԿՏՐՎԱԾՔ1-1	ԱՆ-10
11	ՆՈՐ ԻՐԱԿԱՆԱՑՎՈՂ ՄԻՋՆՈՐՄՆԵՐԻ ՓՈՎԱԾՔՆԵՐԸ	ԱՆ-11
10	ՆՈՐ ԲԱՑՎՈՂ ԴՌՆԵՐԻ ԲԱՑՎԱԾՔՆԵՐԻ ԱՄՐԱՑՄԱՆ ՍԽԵՄԱՆ	ԿԵ-1

ՏՎՅԱԼ ՆԱԽԱԳԻԾԸ ՄՇԱԿՎԱԾ Է ՀՀ-ՈՒՄ ԳՈՐԾՈՂ ՆԱԽԱԳԾՄԱՆ ԲՈԼՈՐ ՆՈՐՄԵՐԻՆ ԵՎ ԿԱՆՈՆՆԵՐԻՆ ՀԱՄԱՊԱՏԱՍԽԱՆ:

ՆԳԵ Ն. ՍԱՐԳՍՅԱՆ

ԾԱՆՈԹՈՒԹՅՈՒՆ

1. ԿՈՏԱՅՔԻ ՄԱՐԶԻ ՊՈՌՇՅԱՆ ՀԱՄԱՅՆՔԻ ՄՇԱԿՈՒՅԹԻ ՏԱՆ ՎԵՐԱՆՈՐՈԳՄԱՆ ԺԱՄԱՆԱԿ ԱՌԱՋԱՑԵԼ ԵՆ ՄԻ ՇԱՐՔ ՓՈՓՈԽՈՒԹՅՈՒՆՆԵՐԻ ԱՆՀՐԱԺԵՇՏՈՒԹՅՈՒՆ, ՈՐՈՆՔ ԻՐԱԿԱՆԱՑՎՈՒՄ Է ՊԱՏՎԻՐԱՏՈՒԻ ՊԱՀԱՆՋՈՎ:
2. ԱՌԱՋԻՆ ՀԱՐԿՈՒՄ ՆԱԽԱՏԵՍՎՈՒՄ Է ԹԵՔԱՀԱՐԹԱԿՆԵՐ, ՀԱՇՄԱՆԴԱՄՆԵՐԻ ՏԵՂԱՇԱՐԺԸ ԱՊԱՀՈՎԵԼՈՒ ՀԱՄԱՐ:
3. ՇՎԱՔԱՐԱՆԻ ԲԵՏՈՆԻ ՊԱՏԸ ՔԱՆԴՎԵԼՈՒՑ ՀԵՏՈ ԱՆՀՐԱԺԵՇՏՈՒԹՅՈՒՆ Է ԱՌԱՋԱՑԵԼ ԼՐԱՑՈՒՑԻՉ ՀԱՐԴԱՐՄԱՆ ԵՎ ԲԱՐԵԿԱՐԳՄԱՆ ԱՇԽԱՏԱՆՔՆԵՐ ԻՐԱԿԱՆԱՑՆԵԼՈՒ ՀԱՄԱՐ:
4. ՆԱԽԱՏԵՍՎՈՒՄ Է ԵՐԵՍԱՊԱՏԵ; Ե/Բ ՍՅՈՒՆԵՐԸ ԲԱԶԱԼՏԻ ՍԱԼԻԿՆԵՐՈՎ, ՇՎԱՔԱՐԱՆԻ ԵԶԵՒԵՐԸ ԵՐԵՍԱՊԱՏԵԼ ԱԼՅՈՒԿԱԲՈՆԴԻ ՍԱԼԻԿՆԵՐՈՎ:
5. ԻՐԿԱՆԱՑՆԵԼ ՄԵՏԱՂԱԿԱՆ ԹԻԹԵՂՈՎ ԾԱԾԿ ՇՎԱՔԱՐԱՆԻ ՎՐԱ ԵՎ ՋՐԱՀԵՌԱՑՈՒՄԸ ԾԱԾԿԻ ՎՐԱՅԻՑ:
6. ԱՐՏԱՔԻՆ ԲԱԿԻ ԿՈՂՄՈՒՄ ՏԵՂԱԴՐՎԱԾ ՄԵՏԱՂՈՊԼԱՍՏԵ ԵՐԿՓԵՂԿ ԴՈՒՌԸ ԿԱՁՄԱՔԱՆԴՎՈՒՄ Է ԵՎ ՓՈԽԱՐԻՆՎՈՒՄ Է ՄԵՏԱՂԱԿԱՆՈՎ:
7. ԴԱՀԼԻՃԻ ԲԵՄԻ ՄԻՋԵՎ ԵՂԱԾ ԲԱՑՎԱԾՔԸ ՓԱԿՎՈՒՄ Է ԳԻՊՍՈՍՏՎՍՐԱԹՂԹԻ ՄԻՋՆՈՐՄՈՎ, ՈՐՏԵՂ ՏԵՂԱԴՐՎՈՒՄ Է ԱՉՏԱՔԻՆ ՊԱՏԻ ԴՈՒՌԸ:
8. ԵՐԿՐՈՐԴ ՀԱՐԿՈՒՄ ԻՐԱԿԱՆԱՑՎՈՒՄ Է 2 ՆՈՐ ԴՌՆԵՐԻ ԲԱՑՎԱԾՔՆԵՐԻ ԻՐԱԿԱՆԱՑՈՒՄ ՔԱՐԻ ՊԱՏԻ ՄԵՋ, ՀԵՏԱԳԱ ԲԱՑՎԱԾՔԻ ԱՄՐԱՑՈՒՄՈՎ:
9. ՔԱՆԴՎՈՒՄ Է ԴԱՀԼԻՃՅ ՊԱՏՇԳԱՄԲԻ 20ՍՄ ՀԱՍՏ. ՈՒՆԵՑՈՂ ՔԱՐԻ ՊԱՏԸ:
10. ԵՐԿՐՈՐԴ ՀԱՐԿԻ ԳՐԱԴԱՐԱՆԻ ՀԱԲՎԱԾՈՒՄ ԻՐԱԿԱՆԱՑՎՈՒՄ ԵՆ ՆՈՐ ՄԻՋՆՈՐՄՆԵՐ, ԽԱՐԱՄԱԲԵՏՈՆԻ 10x20x40 ՉԱՓԵՐՈՎ ՔԱՐԵՐՈՎ:
11. ՆՈՐ ՄԻՋՆՈՐՄՆԵՐԸ ՍՎԱՂՎՈՒՄ ԵՆ ԳԱՋԻ ՇԱՂԱԽՈՎ ԵՎ ՆԵՐԿՎՈՒՄ ՈՒ ԾԵՓԱՄԱԾԿՎՈՒՄ ԵՆ ՄՆԱՑԱԾ ՊԱՏԵՐԻ ՆՄԱՆ:
12. ԳՐԱԴԱՐԱՆԻ ՀԱՏՎԱԾՈՒՄ, ԱՐՏԱՔԻՆ ՊԱՏԻ ՄԵՋ ԻՐԱԿԱՆԱՑՎՈՒՄ Է ԴՌԱՆ ԲԱՑՎԱԾՔ:
13. ԱՐՏԱՔԻՆ ԱՍՏԻՃԱՆՆԵՐԻ ՀԱՏԱԿՆԵՐԸ ԻՐԱԿԱՆԱՑՎՈՒՄ ԵՆ ԲԱՐՁՐ ԴԱՍԻ ԲԵՏՈՆՈՎ:
14. ԱՐՏԱՔԻՆ ԱՍՏԻՃԱՆՆԵՐԻՆ ԵՎ ԱՍՏԻՃԱՆԱՀԱՐԹԱԿՆԵՐԸ ՍԱՐՔԱՎՈՐՎՈՒՄ ԵՆ ՄԵՏԱՂԱԿԱՆ ՃԱՂԱՇԱՐԵՐՈՎ:
15. ՄԵՏԱՂԱԿԱՆ ՃԱՂԱՇԱՐԵՐԸ ՆԵՐԿՎՈՒՄ ԵՆ ԱՐՇՆՈՎ:
16. ՄՆԱՑԱԾ ԱՇԽԱՏԱՆՔՆԵՐԸ, ՈՐՈՆՔ ՄՆԱՑԵԼ ԵՆ 1-ԻՆ ՓՈՒԼԻՑ ՀԵՏՈ, ՊԵՏՔ Է ԻՐԱԿԱՆԱՑՎԵՆ ՀԱՍՏԱՏՎԱԾ ՆԱԽԱԳԾԻ ՇԻՆԱՐԱՐԱԿԱՆ ԱՇԽԱՏԱՆՔԱՅԻՆ ԾԱՎԱԼՆԵՐՈՎ:

ՊԱՏՎԻՐԱՏՈՒ		ՆԱԽԱԳԾԻ ԱՆՎԱՆՈՒՄԸ	ԳԾԱԳՐԻ ԱՆՎԱՆՈՒՄԸ	ՆԱԽԱԳԾԱՅԻՆ ՓՈՒԼ		ԳԾԱԳՐԻ ՀԱՄԱՐԸ	ՆԳԵ	Ն. ՍԱՐԳՍՅԱՆ	
ՊՈՌՇՅԱՆ ՀԱՄԱՅՆՔԻ ՂԵԿԱՎԱՐ	«ՀԱՄԱՇԻՆ ՆԱԽԱԳԻԾ» ՍՊԸ	ՄՇԱԿՈՒՅԹԻ ՏՈՒՆ ԿՈՏԱՅՔԻ ՄԱՐԶԻ, ՊՈՌՇՅԱՆ ՀԱՄԱՅՆՔՈՒՄ ՎԵՐԱՆՈՐՈԳՄԱՆ ՆԱԽԱԳԻԾ	ԸՆԴՀԱՆՈՒՐ ՏՎՅԱԼՆԵՐ	ԱՇԽԱՏԱՆՔԱՅԻՆ ՆԱԽԱԳԻԾ		1	ՃԱՐՏԱՐԱՊԵՏ	Ն. ՍԱՐԳՍՅԱՆ	
				ՄԱՍՇՏԱԲ	ՆԱԽ. ՀԱՄԱՐԸ	ԱՄՍԱԹԻՎ			
						31.01.20	ՍՏՈՒԳԵՑ		

1-ԻՆ ՀԱՐԿԻ ՀԱՏԱԿԱԳԻԾ

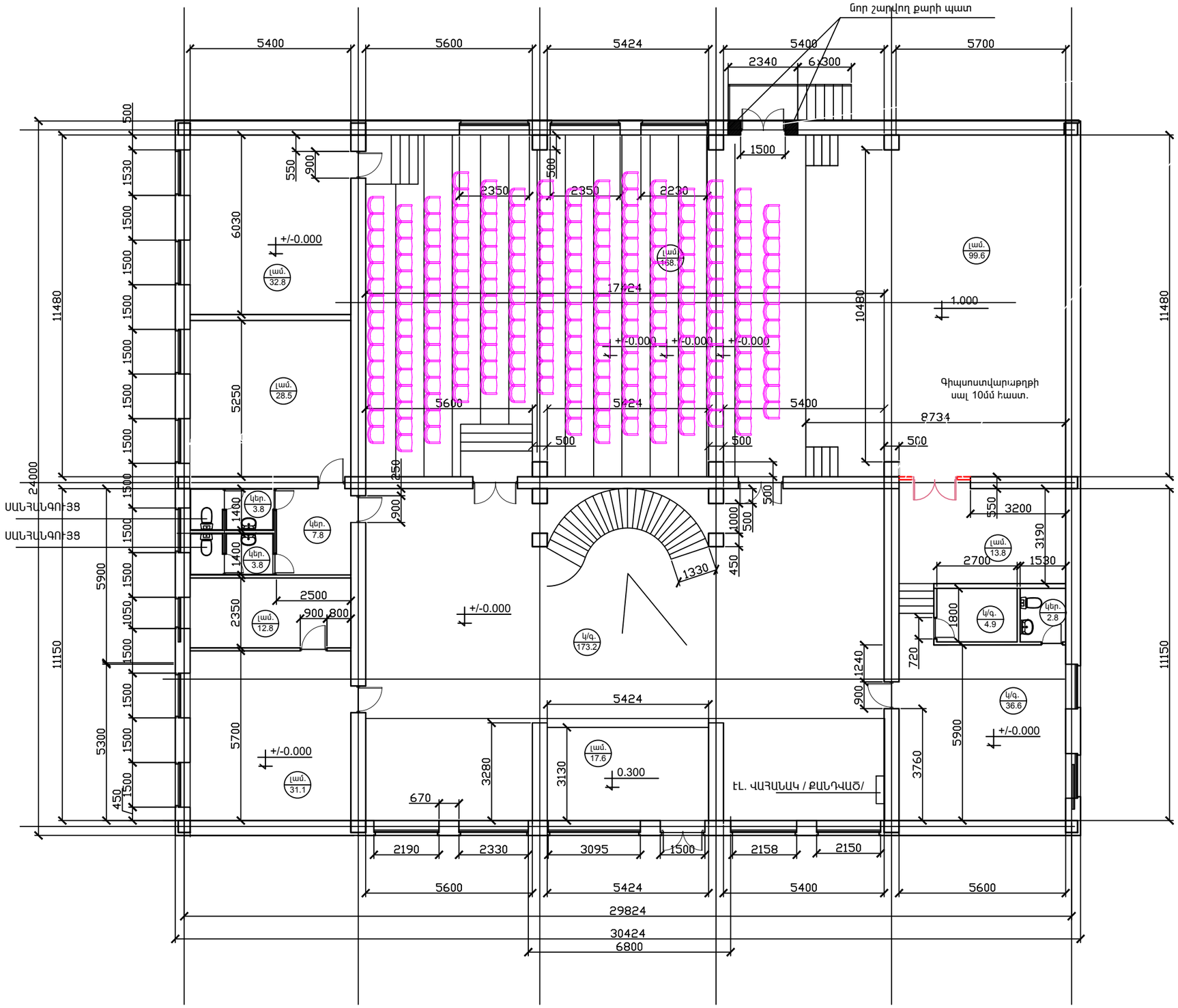

Արտաքին պատի տեղադրված դուռը տեղափոխել բեմի վրայի բացվածքի մեջ

ՊԱՏՎԻՐԱՏՈՒ ՊՈՌՇՅԱՆ ՀԱՄԱՅՆՔԻ ՂԵԿԱՎԱՐ	«ՀԱՄԱՇԻՆ ՆԱԽԱԳԻԾ» ՍՊԸ	ՆԱԽԱԳԾԻ ԱՆՎԱՆՈՒՄԸ ՄՇԱԿՈՒՅԹԻ ՏՈՒՆ ԿՈՏԱՅՔԻ ՄԱՐԶԻ, ՊՈՌՇՅԱՆ ՀԱՄԱՅՆՔՈՒՄ ՎԵՐԱՆՈՐՈԳՄԱՆ ՆԱԽԱԳԻԾ	ԳԾԱԳՐԻ ԱՆՎԱՆՈՒՄԸ 1-ԻՆ ՀԱՐԿԻ ՀԱՏԱԿԱԳԻԾ /ՓՈՓՈԽՈՒԹՅՈՒՆ/	ՆԱԽԱԳԾԱՅԻՆ ՓՈՒԼ ԱՇԽԱՏՆՔԱՅԻՆ ՆԱԽԱԳԻԾ	ԳԾԱԳՐԻ ՀԱՄԱՐԸ 1	ՆԳԾ	Ն. ՍԱՐԳՍՅԱՆ	
						ԳԱՐՏԱՐԱՊԵՏ	Ն. ՍԱՐԳՍՅԱՆ	
				ՄԱՍՇՏԱԲ	ՆԱԽ. ՀԱՄԱՐԸ	ԱՄՍԱԹԻՎ		
						31.01.20	ՍՏՈՒԳԵՑ	

2-ՐԴ ՀԱՐԿԻ ՀԱՏԱԿԱԳԻԾ

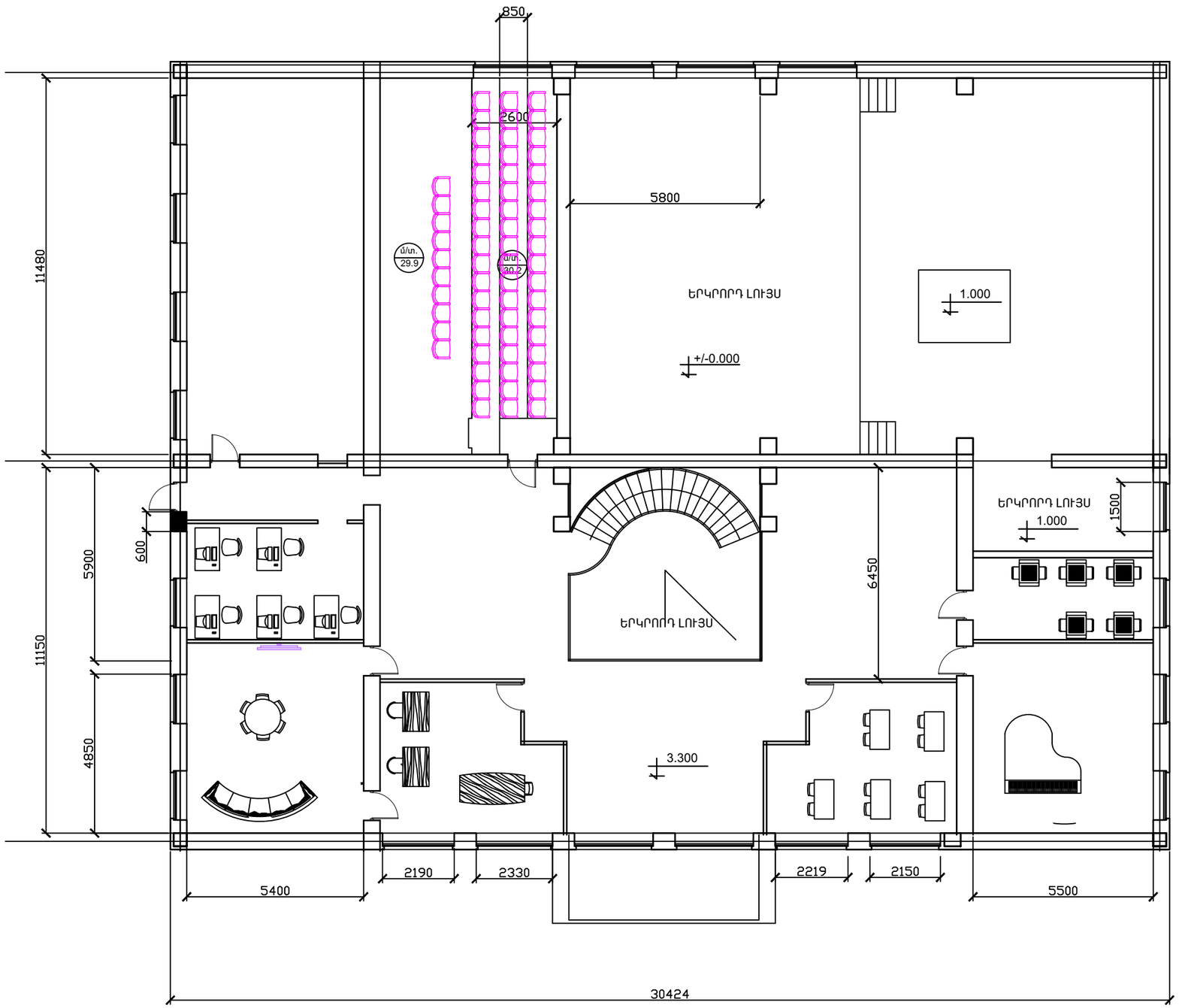

ՊԱՏՎԻՐԱՏՈՒ ՊՈՌՇՅԱՆ ՀԱՄԱՅՆՔԻ ՂԵԿԱՎԱՐ	«ՀԱՄԱՇԻՆ ՆԱԽԱԳԻԾ» ՍՊԸ	ՆԱԽԱԳԾԻ ԱՆՎԱՆՈՒՄԸ ՄՇԱԿՈՒՅԹԻ ՏՈՒՆ ԿՈՏԱՅՔԻ ՄԱՐԶԻ, ՊՈՌՇՅԱՆ ՀԱՄԱՅՆՔՈՒՄ ՎԵՐԱՆՈՐՈԳՄԱՆ ՆԱԽԱԳԻԾ	ԳԾԱԳՐԻ ԱՆՎԱՆՈՒՄԸ 2-ՐԴ ՀԱՐԿԻ ՀԱՏԱԿԱԳԻԾ /ՓՈՓՈԽՈՒԹՅՈՒՆ/ ԿԱՀՈՒՅՔԻ ԴԱՍԱՎՈՐՈՒԹՅՈՒՆ	ՆԱԽԱԳԾԱՅԻՆ ՓՈՒԼ ԱՇԽԱՏՆՔԱՅԻՆ ՆԱԽԱԳԻԾ		ԳԾԱԳՐԻ ՀԱՄԱՐԸ 1	ՆԳԾ	Ն. ՍԱՐԳՍՅԱՆ	
								ՃԱՐՏԱՐԱՊԵՏ	Ն. ՍԱՐԳՍՅԱՆ	
				ՄԱՍՇՏԱԲ	ՆԱԽ. ՀԱՄԱՐԸ	ԱՄՍԱԹԻՎ				
						31.01.20	ՍՏՈՒԳԵՑ			

Քանդվող 20սմ հաստ. քարե
պատ 3.0մ բարձրությամբ

2-ՐԴ ՀԱՐԿԻ ՀԱՏԱԿԱԳԻԾ

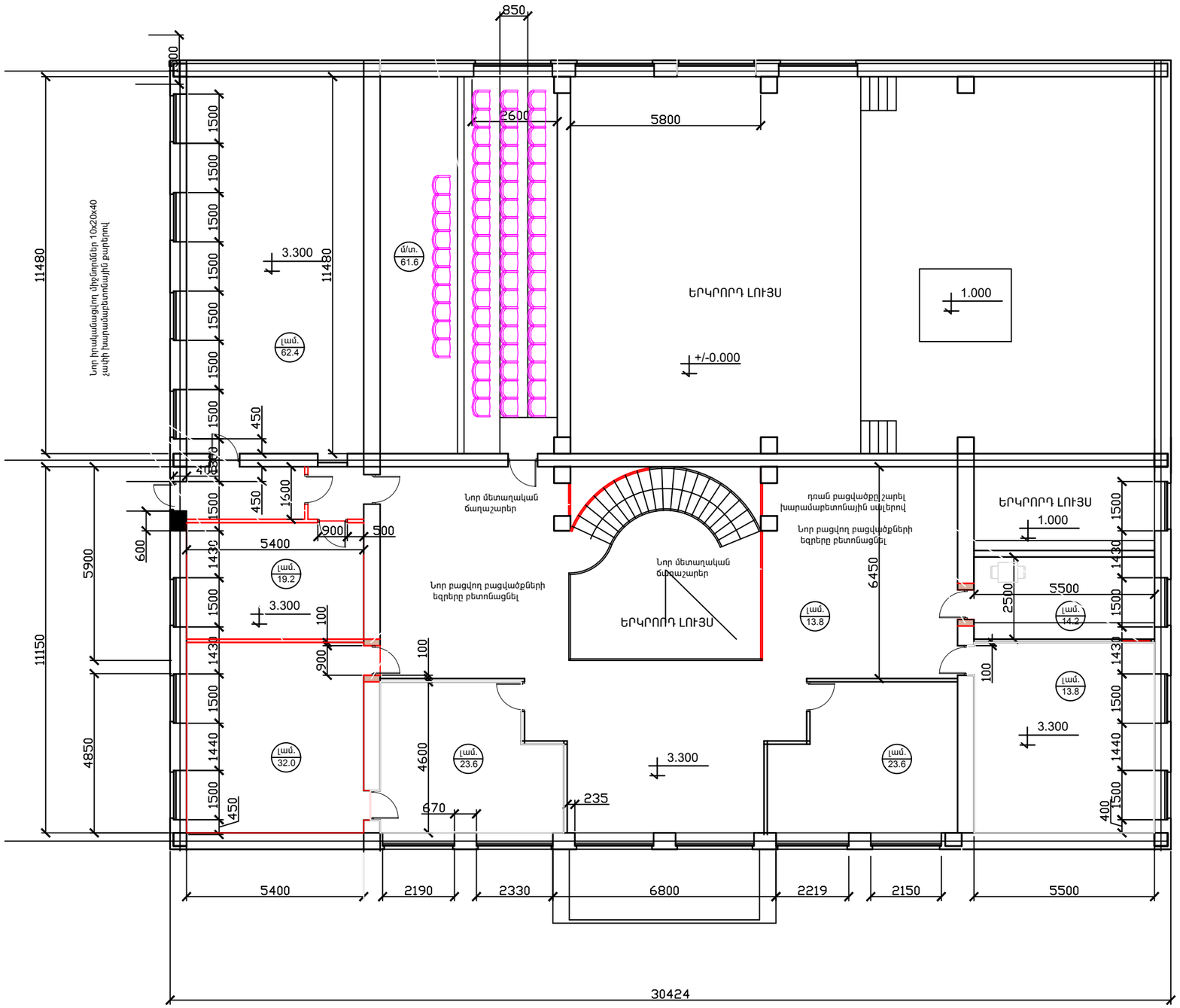

ՊԱՏՎԻՐԱՏՈՒ		ՆԱԽԱԳԾԻ ԱՆՎԱՆՈՒՄԸ	ԳԾԱԳՐԻ ԱՆՎԱՆՈՒՄԸ	ՆԱԽԱԳԾԱՅԻՆ ՓՈՒԼ		ԳԾԱԳՐԻ ՀԱՄԱՐԸ	ՆԳԾ	Ն. ՍԱՐԳՍՅԱՆ	
ՊՈՌՇՅԱՆ ՀԱՄԱՅՆՔԻ ՂԵԿԱՎԱՐ	«ՀԱՄԱՇԻՆ ՆԱԽԱԳԻԾ» ՍՊԸ	ՄՇԱԿՈՒՅԹԻ ՏՈՒՆ ԿՈՏԱՅՔԻ ՄԱՐԶԻ, ՊՈՌՇՅԱՆ ՀԱՄԱՅՆՔՈՒՄ ՎԵՐԱՆՈՐՈԳՄԱՆ ՆԱԽԱԳԻԾ	2-ՐԴ ՀԱՐԿԻ ՀԱՏԱԿԱԳԻԾ /ՓՈՓՈԽՈՒԹՅՈՒՆ/	ԱՇԽԱՏՆՔԱՅԻՆ ՆԱԽԱԳԻԾ		1	ԳԱՐՏԱՐԱՊԵՏ	Ն. ՍԱՐԳՍՅԱՆ	
				ՄԱՍՇՏԱԲ	ՆԱԽ. ՀԱՄԱՐԸ	ԱՄՍԱԹԻՎ			
						31.01.20	ՍՏՈՒԳԵՑ		

ՊԱՏՎԻՐԱՏՈՒ ՊՈՌՇՅԱՆ ՀԱՄԱՅՆՔԻ ՂԵԿԱՎԱՐ	«ՀԱՄԱՇԻՆ ՆԱԽԱԳԻԾ» ՍՊԸ	ՆԱԽԱԳԾԻ ԱՆՎԱՆՈՒՄԸ ՄՇԱԿՈՒՅԹԻ ՏՈՒՆ ԿՈՏԱՅՔԻ ՄԱՐԶԻ, ՊՈՌՇՅԱՆ ՀԱՄԱՅՆՔՈՒՄ ՎԵՐԱՆՈՐՈԳՄԱՆ ՆԱԽԱԳԻԾ	ԳԾԱԳՐԻ ԱՆՎԱՆՈՒՄԸ ԳԼԽԱՎՈՐ ՃԱԿԱՏ /ՓՈՓՈԽՈՒԹՅՈՒՆ/	ՆԱԽԱԳԾԱՅԻՆ ՓՈՒԼ ԱՇԽԱՏՆՔԱՅԻՆ ՆԱԽԱԳԻԾ		ԳԾԱԳՐԻ ՀԱՄԱՐԸ 1	ՆԳԾ	Ն. ՍԱՐԳՍՅԱՆ	
							ՃԱՐՏԱՐԱՊԵՏ	Ն. ՍԱՐԳՍՅԱՆ	
				ՄԱՍՇՏԱԲ	ՆԱԽ. ՀԱՄԱՐԸ	ԱՄՍԱԹԻՎ			
						31.01.20	ՍՏՈՒԳԵՑ		

ՊԱՏՎԻՐԱՏՈՒ ՊՈՌՇՅԱՆ ՀԱՄԱՅՆՔԻ ՂԵԿԱՎԱՐ	«ՀԱՄԱՇԻՆ ՆԱԽԱԳԻԾ» ՍՊԸ	ՆԱԽԱԳԾԻ ԱՆՎԱՆՈՒՄԸ ՄՇԱԿՈՒՅԹԻ ՏՈՒՆ ԿՈՏԱՅՔԻ ՄԱՐԶԻ, ՊՈՌՇՅԱՆ ՀԱՄԱՅՆՔՈՒՄ ՎԵՐԱՆՈՐՈԳՄԱՆ ՆԱԽԱԳԻԾ	ԳԾԱԳՐԻ ԱՆՎԱՆՈՒՄԸ ԱՐԵՎՄՏՅԱՆ ճԱԿԱՏ /ՓՈՓՈԽՈՒԹՅՈՒՆ/	ՆԱԽԱԳԾԱՅԻՆ ՓՈՒԼ ԱՇԽԱՏՆՔԱՅԻՆ ՆԱԽԱԳԻԾ		ԳԾԱԳՐԻ ՀԱՄԱՐԸ 1	ՆԳԾ	Ն. ՍԱՐԳՍՅԱՆ	
							ճԱՐՏԱՐԱՊԵՏ	Ն. ՍԱՐԳՍՅԱՆ	
				ՄԱՍՇՏԱԲ	ՆԱԽ. ՀԱՄԱՐԸ	ԱՄՍԱԹԻՎ			
						31.01.20	ՍՏՈՒԳԵՑ		

ՊԱՏՎԻՐԱՏՈՒ ՊՈՌՇՅԱՆ ՀԱՄԱՅՆՔԻ ՂԵԿԱՎԱՐ	«ՀԱՄԱՇԻՆ ՆԱԽԱԳԻԾ» ՍՊԸ	ՆԱԽԱԳԾԻ ԱՆՎԱՆՈՒՄԸ ՄՇԱԿՈՒՅԹԻ ՏՈՒՆ ԿՈՏԱՅՔԻ ՄԱՐԶԻ, ՊՈՌՇՅԱՆ ՀԱՄԱՅՆՔՈՒՄ ՎԵՐԱՆՈՐՈԳՄԱՆ ՆԱԽԱԳԻԾ	ԳԾԱԳՐԻ ԱՆՎԱՆՈՒՄԸ ԿՈՂՔԻ ՃԱԿԱՏ /ՓՈՓՈԽՈՒԹՅՈՒՆ/	ՆԱԽԱԳԾԱՅԻՆ ՓՈՒԼ ԱՇԽԱՏՆՔԱՅԻՆ ՆԱԽԱԳԻԾ		ԳԾԱԳՐԻ ՀԱՄԱՐԸ 1	ՆԳԾ	Ն. ՍԱՐԳՍՅԱՆ	
							ՃԱՐՏԱՐԱՊԵՏ	Ն. ՍԱՐԳՍՅԱՆ	
				ՄԱՍՇՏԱԲ	ՆԱԽ. ՀԱՄԱՐԸ	ԱՄՍԱԹԻՎ			
						31.01.20	ՍՏՈՒԳԵՑ		

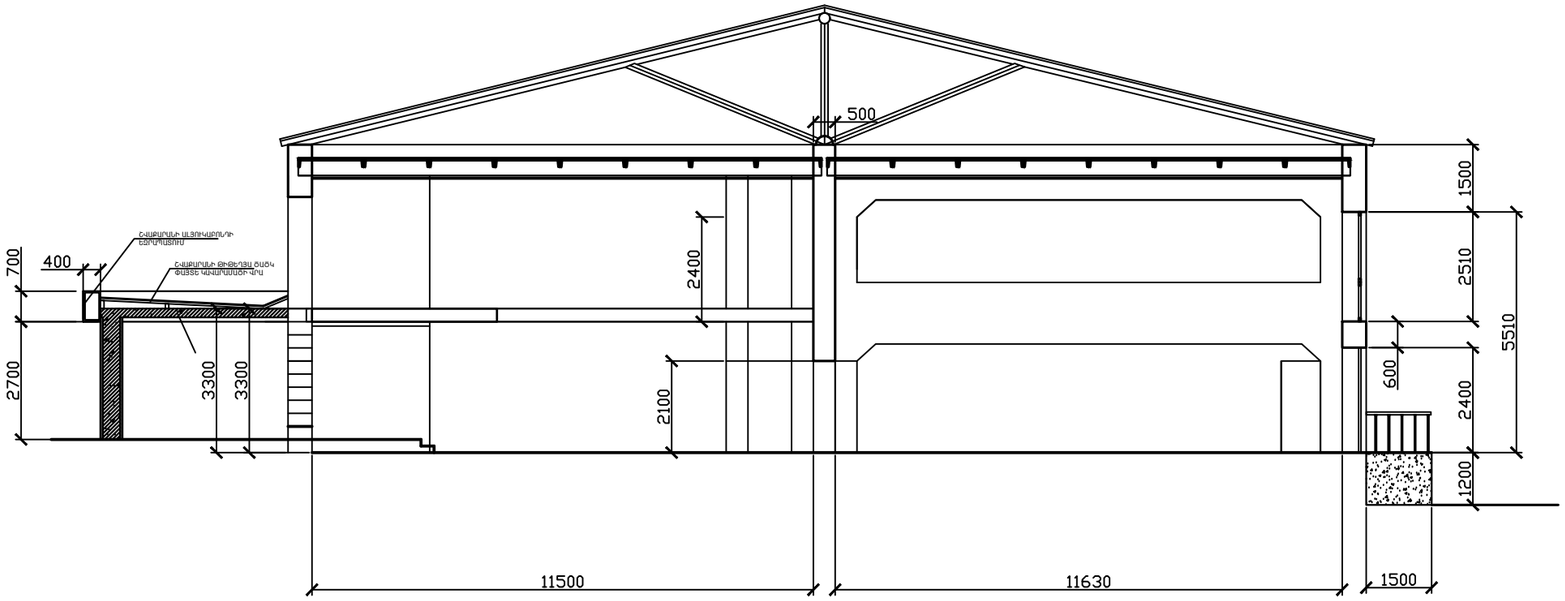

ՊԱՏՎԻՐԱՏՈՒ ՊՈՌՇՅԱՆ ՀԱՄԱՅՆՔԻ ՂԵԿԱՎԱՐ	«ՀԱՄԱՇԻՆ ՆԱԽԱԳԻԾ» ՍՊԸ	ՆԱԽԱԳԾԻ ԱՆՎԱՆՈՒՄԸ ՄՇԱԿՈՒՅԹԻ ՏՈՒՆ ԿՈՏԱՅՔԻ ՄԱՐԶԻ, ՊՈՌՇՅԱՆ ՀԱՄԱՅՆՔՈՒՄ ՎԵՐԱՆՈՐՈԳՄԱՆ ՆԱԽԱԳԻԾ	ԳԾԱԳՐԻ ԱՆՎԱՆՈՒՄԸ ԿՏՐՎԱԾՔ 1-1 /ՓՈՓՈԽՈՒԹՅՈՒՆ/	ՆԱԽԱԳԾԱՅԻՆ ՓՈՒԼ ԱՇԽԱՏՆՔԱՅԻՆ ՆԱԽԱԳԻԾ		ԳԾԱԳՐԻ ՀԱՄԱՐԸ 1	ՆԳԾ	Ն. ՍԱՐԳՍՅԱՆ	
							ԳԱՐՏԱՐԱՊԵՏ	Ն. ՍԱՐԳՍՅԱՆ	
				ՄԱՍՇՏԱԲ	ՆԱԽ. ՀԱՄԱՐԸ	ԱՄՍԱԹԻՎ			
						31.01.20	ՍՏՈՒԳԵՑ		

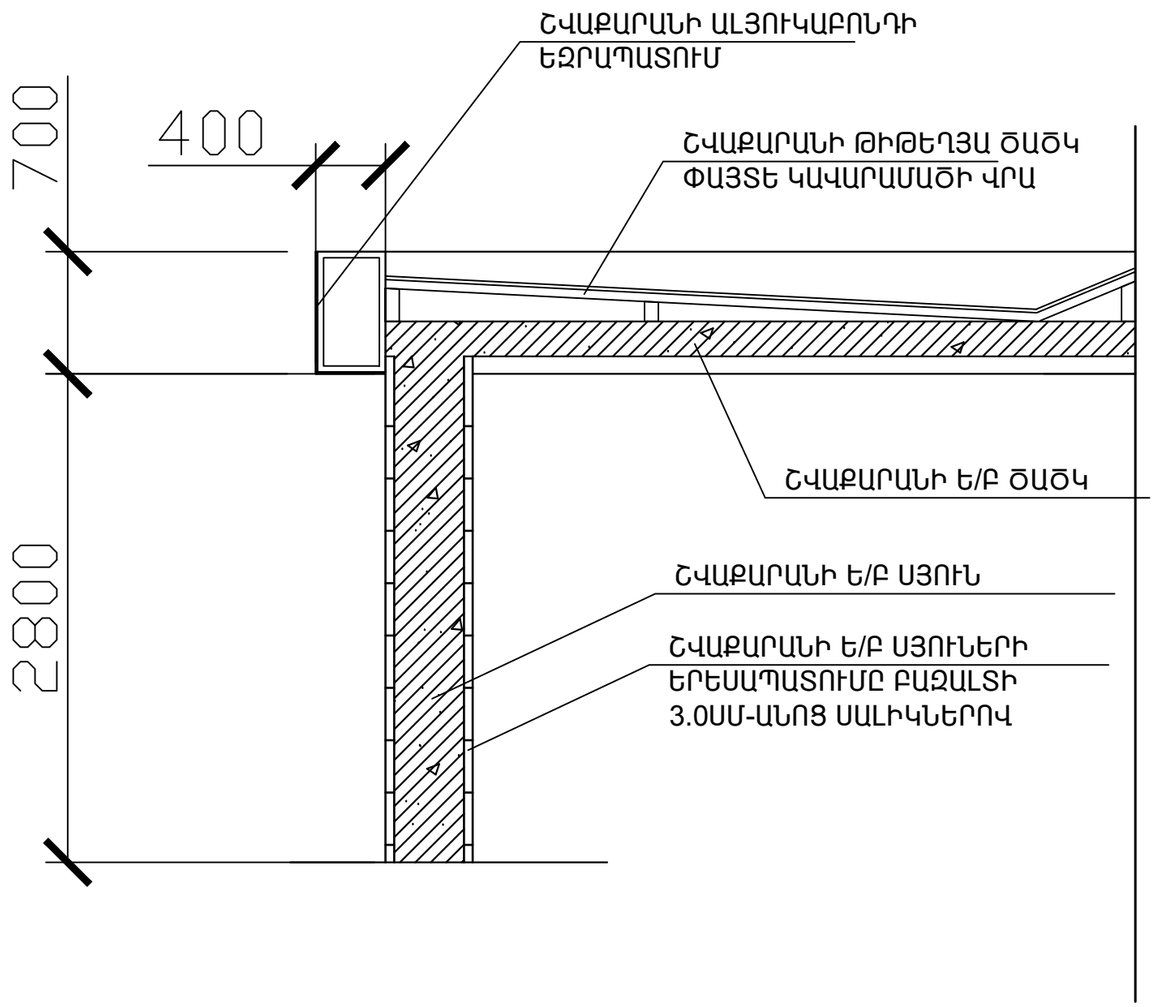

ՊԱՏՎԻՐԱՏՈՒ ՊՈՌՇՅԱՆ ՀԱՄԱՅՆՔԻ ՂԵԿԱՎԱՐ	«ՀԱՄԱՇԻՆ ՆԱԽԱԳԻԾ» ՍՊԸ	ՆԱԽԱԳԾԻ ԱՆՎԱՆՈՒՄԸ ՄՇԱԿՈՒՅԹԻ ՏՈՒՆ ԿՈՏԱՅՔԻ ՄԱՐԶԻ, ՊՈՌՇՅԱՆ ՀԱՄԱՅՆՔՈՒՄ ՎԵՐԱՆՈՐՈԳՄԱՆ ՆԱԽԱԳԻԾ	ԳԾԱԳՐԻ ԱՆՎԱՆՈՒՄԸ ՇՎԱՔԱՐԱՆԻ ԿՏՐՎԱԾՔ 1-1 /ՓՈՓՈԽՈՒԹՅՈՒՆ/	ՆԱԽԱԳԾԱՅԻՆ ՓՈՒԼ ԱՇԽԱՏՆՔԱՅԻՆ ՆԱԽԱԳԻԾ		ԳԾԱԳՐԻ ՀԱՄԱՐԸ 1	ՆԳԾ	Ն. ՍԱՐԳՍՅԱՆ	
							ԳԱՐՏԱՐԱՊԵՏ	Ն. ՍԱՐԳՍՅԱՆ	
				ՄԱՍՇՏԱԲ	ՆԱԽ. ՀԱՄԱՐԸ	ԱՄՍԱԹԻՎ			
						31.01.20	ՍՏՈՒԳԵՑ		

ՆՈՐ ՄԻՋՆՈՐՄՆԵՐԻ ՇԱՐ

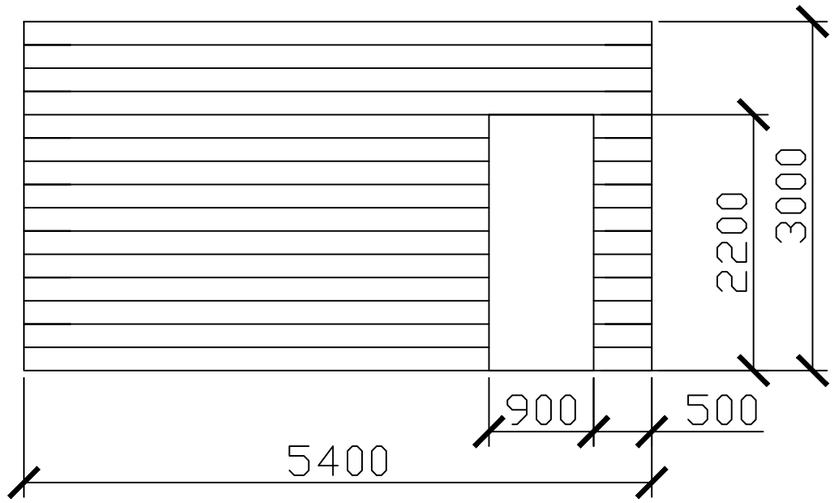

ՆՈՐ ՄԻՋՆՈՐՄՆԵՐԻ ՇԱՐ

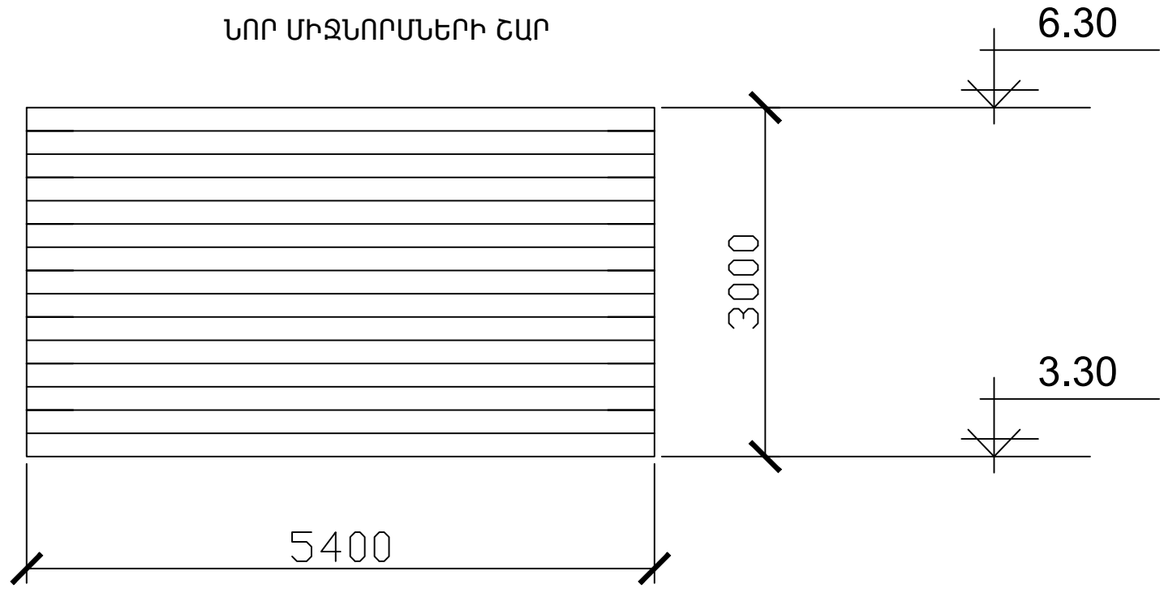

ՆՈՐ ՄԻՋՆՈՐՄՆԵՐԻ ՇԱՐ

ԴՌԱՆ ԲԱՑՎԱԾՔԻ ՇԱՐ

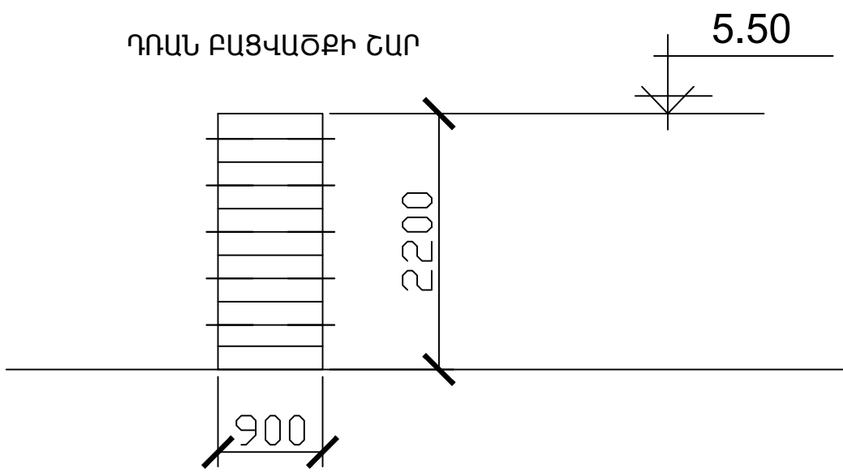

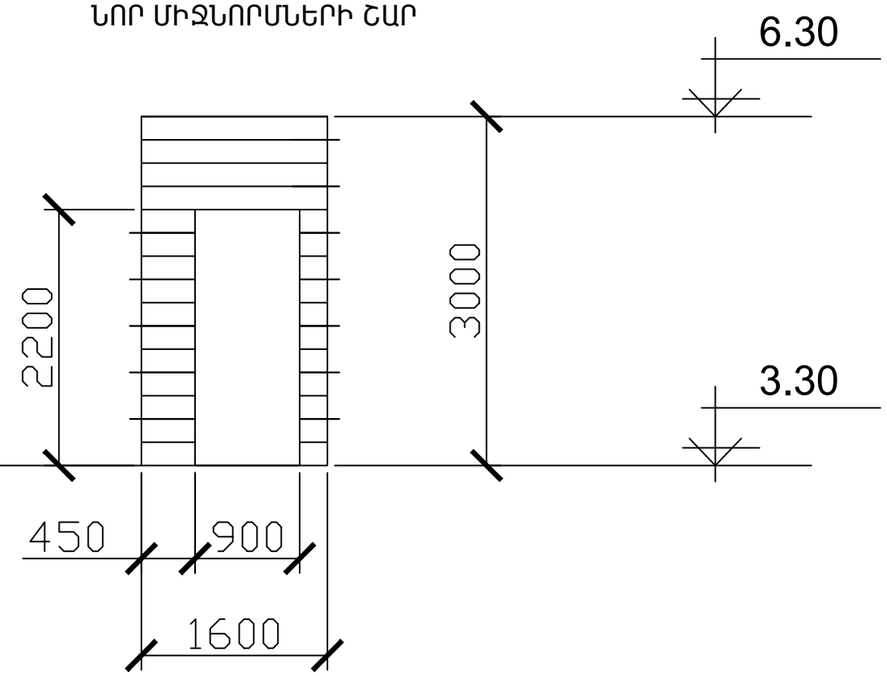

ՊԱՏՎԻՐԱՏՈՒ ՊՈՌՇՅԱՆ ՀԱՄԱՅՆՔԻ ՂԵԿԱՎԱՐ	«ՀԱՄԱՇԻՆ ՆԱԽԱԳԻԾ» ՍՊԸ	ՆԱԽԱԳԾԻ ԱՆՎԱՆՈՒՄԸ ՄՇԱԿՈՒՅԹԻ ՏՈՒՆ ԿՈՏԱՅՔԻ ՄԱՐԶԻ, ՊՈՌՇՅԱՆ ՀԱՄԱՅՆՔՈՒՄ ՎԵՐԱՆՈՐՈԳՄԱՆ ՆԱԽԱԳԻԾ	ԳԾԱԳՐԻ ԱՆՎԱՆՈՒՄԸ ՄԻՋՄՈՐՄՆԵՐԻ ԻՐԱԿԱՆԱՑՈՒՄ 2-ՐԴ ՀԱՐԿՈՒՄ ԵՎ ԴՌԱՆ ԲԱՑՎԱԾՔԻ ՇԱՐ ԽԱՐԱՄԱԲԵՏՈՆԱՅԻՆ ՔԱՐԵՐՈՎ /ՓՈՓՈԽՈՒԹՅՈՒՆ/	ՆԱԽԱԳԾԱՅԻՆ ՓՈՒԼ ԱՇԽԱՏՆՔԱՅԻՆ ՆԱԽԱԳԻԾ		ԳԾԱԳՐԻ ՀԱՄԱՐԸ 1	ՆԳԾ	Ն. ՍԱՐԳՍՅԱՆ	
								ԳԱՐՏԱՐԱՊԵՏ	Ն. ՍԱՐԳՍՅԱՆ	
				ՄԱՍՇՏԱԲ	ՆԱԽ. ՀԱՄԱՐԸ	ԱՄՍԱԹԻՎ			
						31.01.20	ՍՏՈՒԳԵՑ		

Պատի բացվածքի ուժեղացում
Մ 1:25

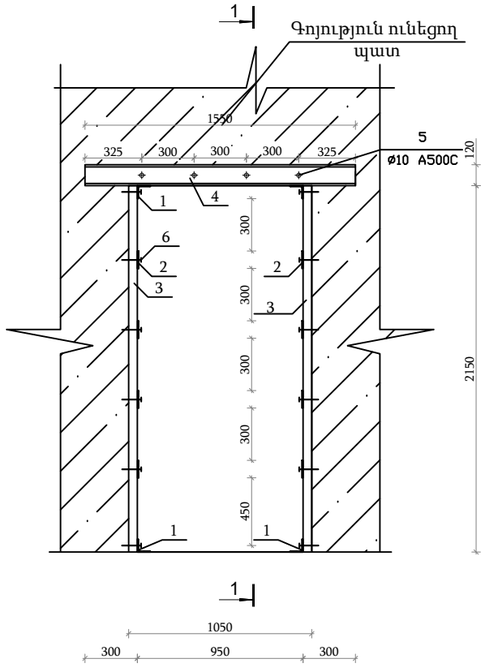

Կտրվածք 1-1
Մ 1:25

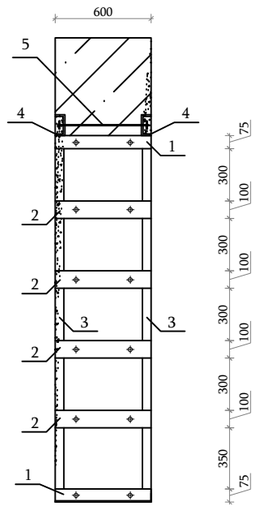

Հ/Հ	Անվանումը	ԳՕՍՏ	Մետ. դասը	Երկար. մմ	Քանակ հատ	Քաշը կգ
Բացվածքների բացում քարե պատերում						
1	∟ 76x76x5	ГОСТ 8509-93	C 235	L=600	4	13.8
2	— 8x100	ГОСТ 16523	C 235	L=600	8	30.2
3	∟ 76x76x5	ГОСТ 8509-93	C 235	L=2150	4	49.3
4	[12	ГОСТ 8240-97	C 245	L=1550	2	32.2
5	Ø10 A500C	ГОСТ 12004-81		L=600	4	1.5
6	Болт М12-200	ГОСТ 24379.1		L=200	6	
Քարե պատերի քանդում կտրումով						1.35 մ³
Քարե պատերում Ø12 անցքերի բացում L=600 մմ						4 հատ
Մետաղական կոնստրուկցիաների ներկում հակակոռոզիոն ներկով						0.127 տ
Պատերի վնասված հատվածների ապամոնտաժում						4.5 մ³
Ապամոնտաժված հատվածների վերականգնում և պակասնորդ քարերի վերականգնում սրբատաշ տուֆ քարից						6.5 մ³
Սյուների վնասված հատվածների ց/ա ավաղ Բp1 ամրանային ցանցով փաթաթված						43.5 մ²
Ամրանային ցանց Բp1 Ø4 150x150						43.5 մ²

ՊԱՏՎԻՐԱՏՈՒ ՊՈՌՈՇՅԱՆ ՀԱՄԱՅՆՔԻ ՂԵԿԱՎԱՐ	«ՀԱՄԱՇԻՆ ՆԱԽԱԳԻԾ» ՍՊԸ	ՆԱԽԱԳԾԻ ԱՆՎԱՆՈՒՄԸ ՄՇԱԿՈՒՅԹԻ ՏՈՒՆ ԿՈՏԱՅՔԻ ՄԱՐԶԻ, ՊՈՌՈՇՅԱՆ ՀԱՄԱՅՆՔՈՒՄ ՎԵՐԱՆՈՐՈԳՄԱՆ ՆԱԽԱԳԻԾ	ԳԾԱԳՐԻ ԱՆՎԱՆՈՒՄԸ ՆՈՐ ԲԱՑՎԱԾՔՆԵՐԻ ԲԱՑՈՒՄ /ՓՈՓՈԽՈՒԹՅՈՒՆ/	ՆԱԽԱԳԾԱՅԻՆ ՓՈՒԼ ԱՇԽԱՏՆՔԱՅԻՆ ՆԱԽԱԳԻԾ		ԳԾԱԳՐԻ ՀԱՄԱՐԸ ԿԵ-1	ՆԳԾ	Ն. ՍԱՐԳՍՅԱՆ	
							ԳԱՐՏԱՐԱՊԵՏ	Ն. ՍԱՐԳՍՅԱՆ	
				ՄԱՍՇՏԱԲ	ՆԱԽ. ՀԱՄԱՐԸ	ԱՄՍԱԹԻՎ			
						31.01.20	ՍՏՈՒԳԵՑ		

ԿՏՐՎԱԾՔ 1-1

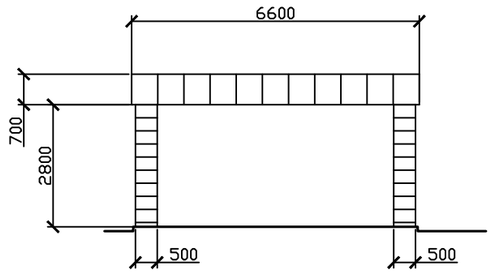

ԿՏՐՎԱԾՔ 2-2

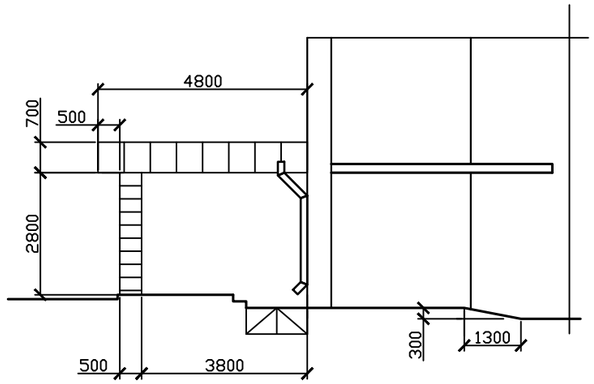

ՇՎԱՔԱՐԱՆԻ ՀԱՏԱԿԱԳԻԾԸ

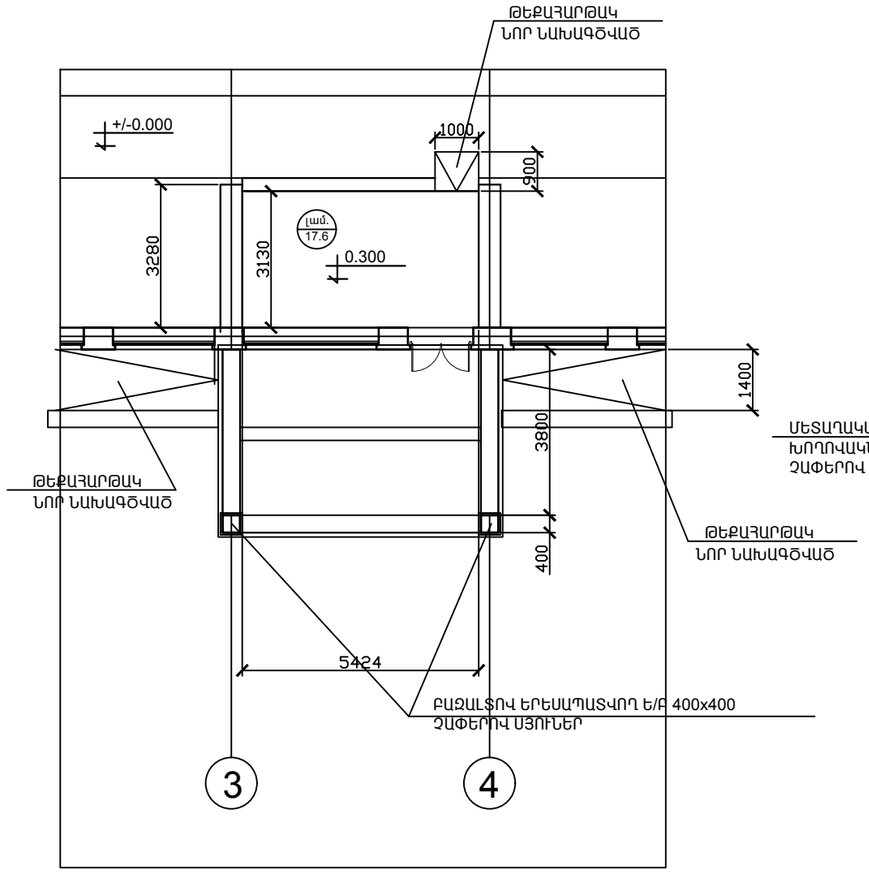

ՇՎԱՔԱՐԱՆԻ ԾԱԾԿԻ ՀԱՏԱԿԱԳԻԾԸ

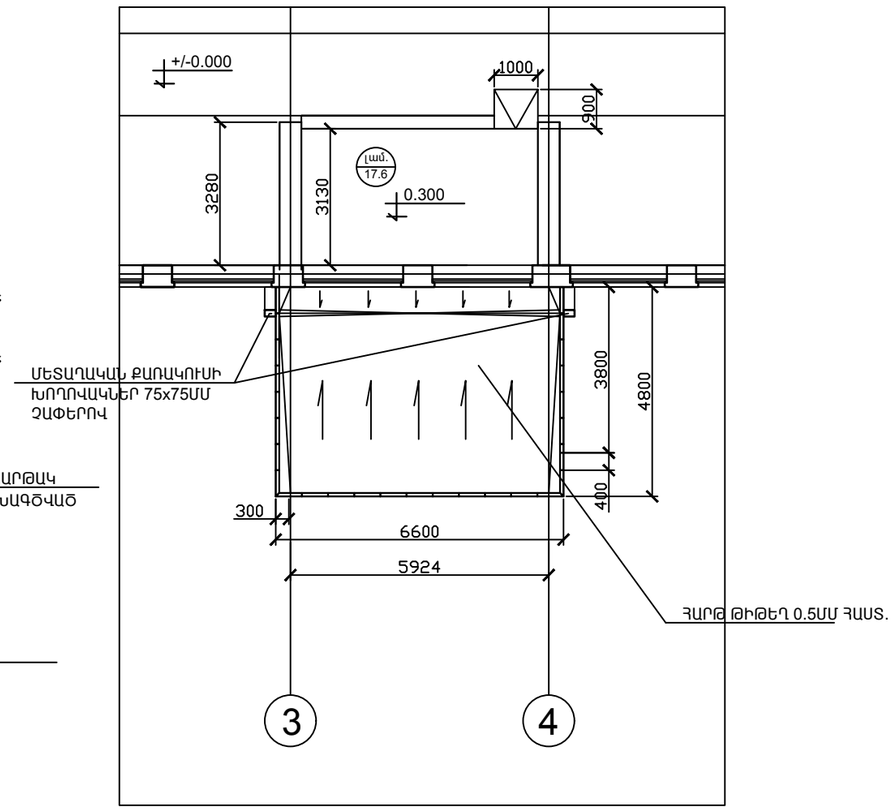

ԾԱՆՈԹՈՒԹՅՈՒՆ

1. ԳՈՅՈՒԹՅՈՒՆ ՈՒՆԵՑՈՂ ՇՎԱՔԱՐԱՆԻ ԲԵՏՈՆԻ ՊԱՏԸ ՔԱՆԴԵԼՈՒՑ ՀԵՏՈ, ՆԱԽԱՏԵՍՎՈՒՄ Է ԻՐԱԿԱՆԱՑՆԵԼ, ՄԵՏԱՂԱԿԱՆ ԾԱԾԿ ՇՎԱՔԱՐԱՆԻ ՎՐԱ, ՓԱՅՏԻ ԿԱՎԱՐԱՄԱԾԻ ՎՐԱ:
2. ԲԵՏՈՆԻ ՍՅՈՒՆԵՐԸ ԵՐԵՍԱՊԱՏԵԼ ԲԱԶԱԼՏԻ 30ՄՄ ՀԱՍՏ. ՍԱԼԻԿՆԵՐՈՎ:
3. ՇՎԱՔԱՐԱՆԻ ԵԶՐԵՐԸ ԵՐԵՍԱՊԱՏԵԼ ԱԼՅՈՒԿԱԲՈՆԴԻ ՍԱԼԻԿՆԵՐՈՎ, ՏԵՍ ԳԾԱԳԻՐԸ, ԻՐԱԿԱՆԱՑՆԵԼ ԿԱԶՄԱԿԵՐՊՎԱԾ ՋՐԱՀԵՌԱՑՈՒՄ ՇՎԱՔԱՐԱՆԻ ՏԱՆԻՔԻՑ, ՋՐՀՈՐԴԱՆՆԵՐԻ ՄԻՋՈՑՈՎ:
4. ԳԼԽԱՎՈՐ ՃԱԿԱՏԻ ԱՌՋԵՎԻ ՍԱԼՎԱԾՔՆԵՐԸ ՎԵՐԱՓՈԽՎՈՒՄ ԵՆ ԹԵՔՀԱՐԹԱԿՆԵՐԻ:
5. ՆԱԽԱՍՐԱՀԻ, ՄՈՒՏՔԻ ԱՍՏԻՃԱՆՆԵՐԻ ԱՋ ԿՈՂՄԻ ՀԱՏՎԱԾՈՒՄ ՆԱԽԱՏԵՍՎՈՒՄ Է ԹԵՔԱՀԱՐԹԱԿ, ԳՈՅՈՒԹՅՈՒՆ ՈՒՆԵՑՈՂ ՆՈՐՄԵՐԻՆ ՀԱՄԱՊԱՏԱՍԽԱՆ:
6. ԱՐՏԱՔԻՆ ԹԵՔԱՀԱՐԹԱԿՆԵՐԸ ԻՐԱԿԱՆԱՑՎՈՒՄ ԵՆ B-20 ԲԵՏՈՆՈՎ, ԻՍԿ ՆԱԽԱՍՐԱՀԻ ԹԵՔԱՀԱՐԹԱԿԸ ԵՉԵՍԱՊԱՏՎՈՒՄ Է ՄԱՄԼՈԳՐԱՆԻՏԻ ՍԱԼԻԿՆԵՐՈՎ:

ՊԱՏՎԻՐԱՏՈՒ ՊՈՌՇՅԱՆ ՀԱՄԱՅՆՔԻ ՂԵԿԱՎԱՐ	«ՀԱՄԱՇԻՆ ՆԱԽԱԳԻԾ» ՍՊԸ	ՆԱԽԱԳԾԻ ԱՆՎԱՆՈՒՄԸ ՄՇԱԿՈՒՅԹԻ ՏՈՒՆ ԿՈՏԱՅՔԻ ՄԱՐԶԻ, ՊՈՌՇՅԱՆ ՀԱՄԱՅՆՔՈՒՄ ՎԵՐԱՆՈՐՈԳՄԱՆ ՆԱԽԱԳԻԾ	ԳԾԱԳՐԻ ԱՆՎԱՆՈՒՄԸ ՇՎԱՔԱՐԱՆԻ ՀԱՏԱԿԱԳԾԵՐ ՃԱԿԱՏՆԵՐ, ԿՏՐՎԱԾՔ 1-1 /ՓՈՓՈԽՈՒԹՅՈՒՆ/	ՆԱԽԱԳԾԱՅԻՆ ՓՈՒԼ ԱՇԽԱՏՆՔԱՅԻՆ ՆԱԽԱԳԻԾ		ԳԾԱԳՐԻ ՀԱՄԱՐԸ 1	ՆԳԾ	Ն. ՍԱՐԳՍՅԱՆ	
							ՃԱՐՏԱՐԱՊԵՏ	Ն. ՍԱՐԳՍՅԱՆ	
				ՄԱՍՇՏԱԲ	ՆԱԽ. ՀԱՄԱՐԸ	ԱՄՍԱԹԻՎ			
						31.01.20	ՍՏՈՒԳԵՑ		